Übersetzt von Englisch nach Deutsch - www.onlinedoctranslator.com

Schwimmbad-Wärmepumpe

Installations- und Benutzerhandbuch

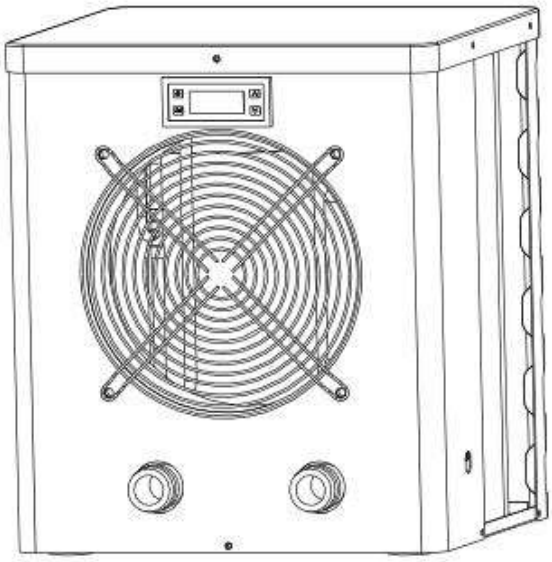

Modelle:

7024509 Eco-Wärmepumpe Plug & Play Typ A3/32

7029402 Eco-Wärmepumpe Plug & Play Typ A5/32

Bitte aufmerksam lesen

INHALT

EINLEITUNG 2

SICHERHEITSHINWEISE 3

MASSE..... 5

EXPLODIERTE ANSICHT..... 6

INSTALLATION 8

STEUERUNG 9

PRÜFUNG UND EINSTELLUNG DER PARAMETER..... 10

SCHALTPLAN..... 12

SPEZIFIKATIONEN 14

WARTUNG ..... fünfzehn

FEHLERBEHEBUNG 16

LESEN SIE DIESES HANDBUCH SORGFÄLTIG DURCH, BEVOR SIE DAS GERÄT INBETRIEB NEHMEN. WIRF ES NICHT WEG. BEWAHREN SIE IHN IN IHREN DATEIEN ZUM ZUKÜNFTIGEN NACHSCHLAGEN AUF.

BEVOR SIE DAS GERÄT INBETRIEB NEHMEN, STELLEN SIE SICHER, DASS DIE INSTALLATION VON EINEM FACHHÄNDLER RICHTIG DURCHGEFÜHRT WURDE. WENN SIE SICH BEIM BETRIEB UNSICHER SIND, KONTAKTIEREN SIE IHREN HÄNDLER FÜR RATSCHLÄGE UND INFORMATIONEN

EINLEITUNG

Dieses Handbuch

Dieses Handbuch enthält die notwendigen Informationen zu den Produkten. Bitte lesen Sie dieses Handbuch sorgfältig durch, bevor Sie das Produkt verwenden und warten.

Die Einheit

Die Schwimmbadwärmepumpe ist eines der wirtschaftlichsten Systeme, um das Schwimmbad effizient zu erwärmen. Mit der kostenlosen erneuerbaren Energie aus der Luft und der Erde liefert sie bis zu fünfmal mehr Energie beim Heizen als herkömmliche Heizsysteme wie Gaskessel und Elektroheizungen. So sparen Sie 4/5 Kosten der herkömmlichen Heizung. Die Schwimmbadwärmepumpe kann Ihre Badesaison verlängern und bietet Ihnen Komfort auf hohem Niveau. Nicht nur im Sommer, sondern auch im Frühling, Herbst und sogar im Winter werden Sie das Schwimmen genießen.

Merkmale

- **Ökologisches und wirtschaftliches Heizen**
  Durch die Nutzung der erneuerbaren Energie aus der Außenluft verbraucht es weniger Energie bei geringem CO2-Ausstoß. Verwenden Sie das fortschrittliche umweltfreundliche Kältemittel R32, ohne Ozon zu zerstören.

- **Titan-Wärmetauscher**
  Fortschrittlicher Titan-Wärmetauscher garantiert eine lange Lebensdauer der Wärmepumpe frei von Korrosion und Rost. Durch die Verwendung von Titan-Wärmetauschern kann die Wärmepumpe mit allen Arten der Wasseraufbereitung wie Chlorinat, Jod, Brom und Salzwasser verwendet werden.**Mehrere**
- **Funktionen**
  - Heizfunktionen verfügbar;
  - Auto-Betrieb, Auto-Neustart;
  - Timer ein/aus: keine menschliche Anwesenheit erforderlich;
  - Großer Umgebungsbetriebsbereich: 5°C bis 43°C.
- **Zuverlässiger Betrieb**
  Um den stabilen Betrieb und die Sicherheit der Produkte zu gewährleisten, sind mehrere Schutzvorrichtungen wurden in die Pool-Wärmepumpen eingebaut, die einen Wasserdurchflussschutz beinhalten, hoch und niedrig

Druckschutz, Überlastschutz usw.**Sichere**

- **Verwendung**

  Die Schwimmbadwärmepumpe arbeitet ohne Öl, Gas oder andere Gefahrstoffe. Wenn Sie also eine Wärmepumpe zum Beheizen Ihres Pools verwenden, können Sie potenzielle Risiken vermeiden. Außerdem gibt es keine Gasanschlüsse und auch keinen Kraftstofftank. Keine Vergiftungs-, Geruchs- oder Verschmutzungsgefahr durch Gas- und Kraftstoffaustritt.

- **Selbstdiagnose**

  Bei einer Störung führt die Schwimmbad-Wärmepumpe eine Selbstdiagnose durch automatisch und zeigt den Fehlercode auf dem Controller-Bildschirm an. Der Code war auf einen Blick zu finden.

SICHERHEITSHINWEISE

Um Verletzungen des Benutzers, anderer Personen oder Sachschäden zu vermeiden, müssen die folgenden Anweisungen befolgt werden. Falsche Bedienung durch Nichtbeachtung von Anweisungen kann zu Verletzungen oder Schäden führen.

Installieren Sie das Gerät nur, wenn es den örtlichen Vorschriften, Verordnungen und Normen entspricht. Überprüfen Sie die Netzspannung und -frequenz. Dieses Gerät ist nur für Schutzkontaktsteckdosen geeignet, Anschlussspannung 220 - 240 V~, 1Ph, 50Hz.

Die folgenden Sicherheitsvorkehrungen sollten immer berücksichtigt werden:

- Lesen Sie unbedingt Folgendes **WARNUNG** bevor Sie das Gerät installieren.
- Beachten Sie unbedingt die **ACHTUNG** hier angegeben, da sie wichtige sicherheitsrelevante Punkte enthalten.

- Nachdem Sie diese Anleitung gelesen haben, bewahren Sie sie zum späteren Nachschlagen griffbereit auf.

WARNUNG ⚠

Installieren Sie das Gerät nicht selbst.

Eine falsche Installation kann zu Verletzungen durch Feuer, Stromschlag, Herunterfallen des Geräts und Wasseraustritt führen. Wenden Sie sich an den Händler, bei dem Sie das Gerät gekauft haben, oder an einen spezialisierten Installateur.

Installieren Sie das Gerät sicher an einem Ort.

Bei unzureichender Installation kann das Gerät herunterfallen und Verletzungen verursachen. Wenn Sie das Gerät in einem kleinen Raum installieren, ergreifen Sie bitte Maßnahmen (z. B. ausreichende Belüftung), um das Ersticken durch das Austreten von Kältemittel zu verhindern.

Verwenden Sie die vorgeschriebenen Elektrokabel und befestigen Sie die Kabel fest an der Klemmleiste (Anschluss so, dass die Spannung der Kabel nicht auf die Abschnitte ausgeübt wird). Falscher Anschluss und falsche Befestigung können einen Brand verursachen.

Verwenden Sie für die Installationsarbeiten unbedingt die mitgelieferten oder spezifizierten Teile.

Die Verwendung von defekten Teilen kann zu Verletzungen durch mögliches Feuer, Stromschläge, Herunterfallen des Geräts usw. führen.

Führen Sie die Installation sicher durch und beachten Sie die Installationsanweisungen.

Eine falsche Installation kann zu Verletzungen durch Feuer, Stromschläge, Herunterfallen des Geräts, Wasseraustritt usw. führen.

Führen Sie elektrische Arbeiten gemäß der Installationsanleitung durch und verwenden Sie unbedingt einen speziellen Abschnitt.

Wenn die Kapazität des Stromkreises nicht ausreicht oder ein unvollständiger Stromkreis vorhanden ist, kann dies zu einem Brand oder Stromschlag führen.

Das Gerät muss immer einen geerdeten Anschluss haben.

Wenn die Stromversorgung nicht geerdet ist, dürfen Sie das Gerät nicht anschließen.

Verwenden Sie niemals ein Verlängerungskabel, um das Gerät an das Stromnetz anzuschließen.

Falls keine geeignete, geerdete Steckdose zur Verfügung steht, sollte diese von einer anerkannten Elektrofachkraft installiert werden.

Bewegen und reparieren Sie das Gerät nicht selbst.

Vor allen Wartungs-, Service- oder Reparaturarbeiten muss das Produkt vom Stromnetz getrennt werden. Nur qualifiziertes Personal kann diese Aufgaben ausführen. Unsachgemäßes Bewegen oder Reparieren des Geräts kann zu Wasseraustritt, Stromschlag, Verletzungen oder Feuer führen.

VORSICHT ⚠

Installieren Sie das Gerät nicht an einem Ort, an dem die Möglichkeit besteht, dass brennbares Gas austritt.

Wenn ein Gasleck auftritt und sich Gas in der Umgebung des Geräts ansammelt, kann dies zu einer Explosion führen.

Führen Sie die Entwässerungs-/Verrohrungsarbeiten gemäß der Installationsanleitung durch.

Bei einem Defekt des Kondenswasserablaufs oder der Wasserleitungen kann Wasser aus dem Gerät austreten und Haushaltsgegenstände nass werden und beschädigt werden.

Reinigen Sie das Gerät nicht, wenn das Gerät eingeschaltet ist. Immer **abschalten** die Stromversorgung beim Reinigen oder Warten des Geräts. Andernfalls kann es zu Verletzungen kommen

B. durch den Hochgeschwindigkeitslüfter oder einen Stromschlag.

Lassen Sie das Gerät nicht weiter laufen, wenn etwas nicht stimmt oder ein seltsamer Geruch auftritt. Die Stromversorgung muss sein **abschalten** um das Gerät zu stoppen; Andernfalls kann es zu einem elektrischen Schlag oder Brand kommen.

Stecken Sie nicht Ihre Finger oder andere Personen in den Ventilator oder Verdampfer. Das Beatmungsgerät läuft mit hoher Geschwindigkeit, es kann zu schweren Verletzungen kommen.

MASSE

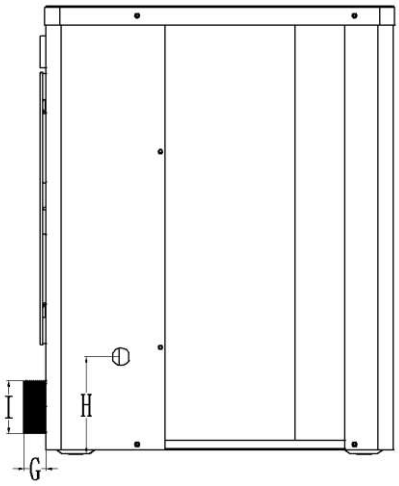

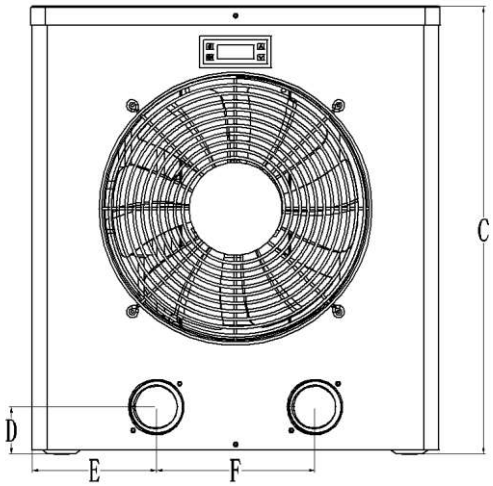

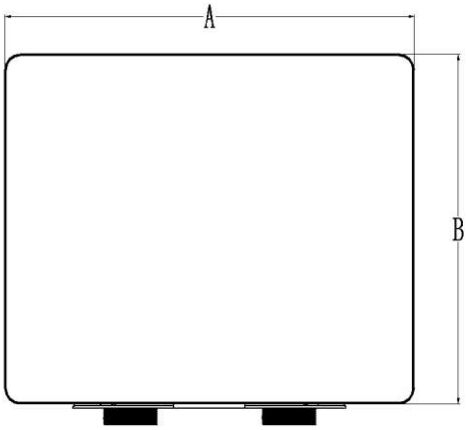

(Einheit: mm)

Modell	EIN	B	C	D	E	F	g	h	ich
A3/32	310	300	358	49	104	116	25	60	DN32
A5/32	439	375	480	50	133	170	24	100	DN32

EXPLODIERTE ANSICHT

Modell: A3/32

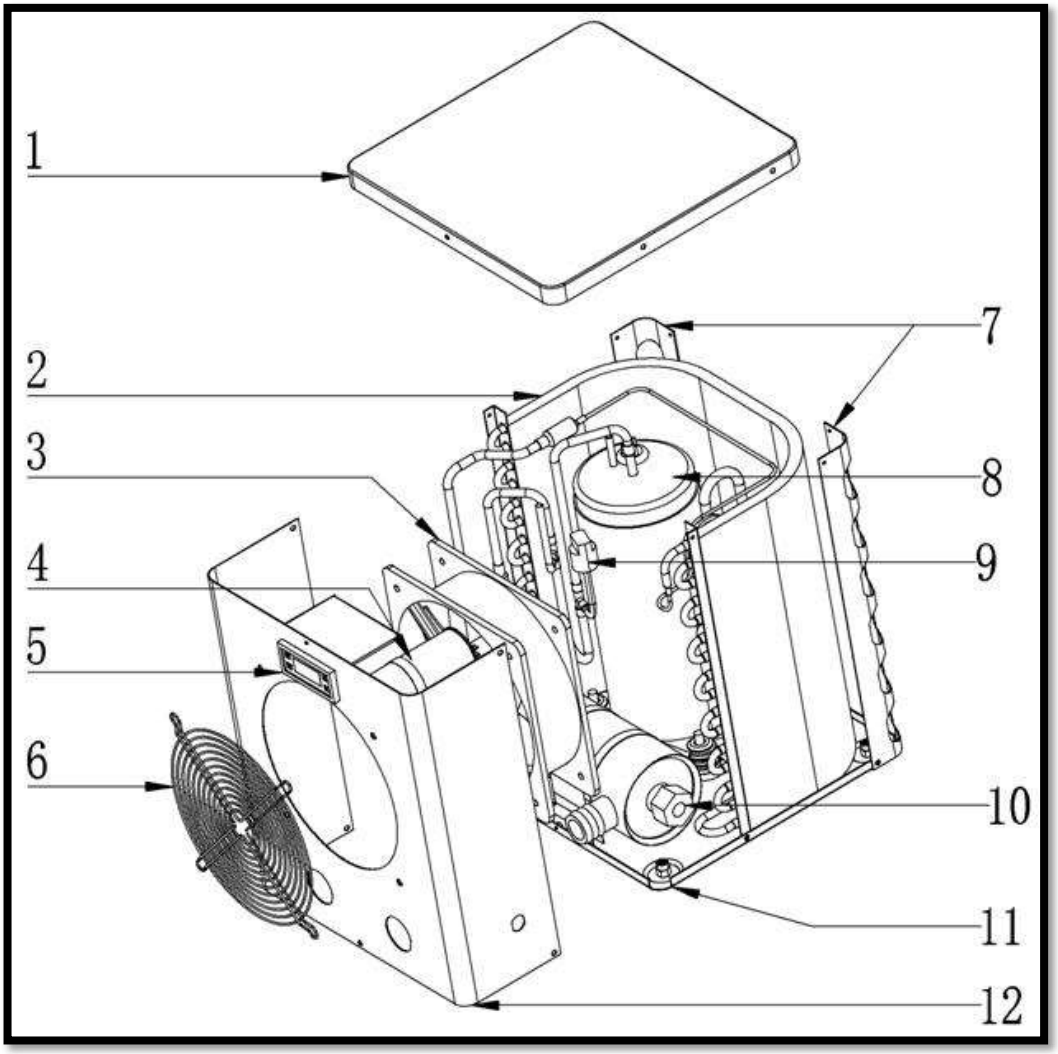

Nein.	Name	Menge
1	Obere Abdeckung	1
2	Kondensator	1
3	Ganze Maschinenlüfter	1

Nein.	Name	Menge
7	Hecksäule	1
8	Kompressor	1
9	Druckschalter	1

4	Kompressorkapazität	1	10	Titan-Wärmetauscher	1
5	Drahtsteuerung	1	11	Fundamentbaugruppe	1
6	Luftauslassgitter	1	12	Frontblende	1

Modell: A5/32

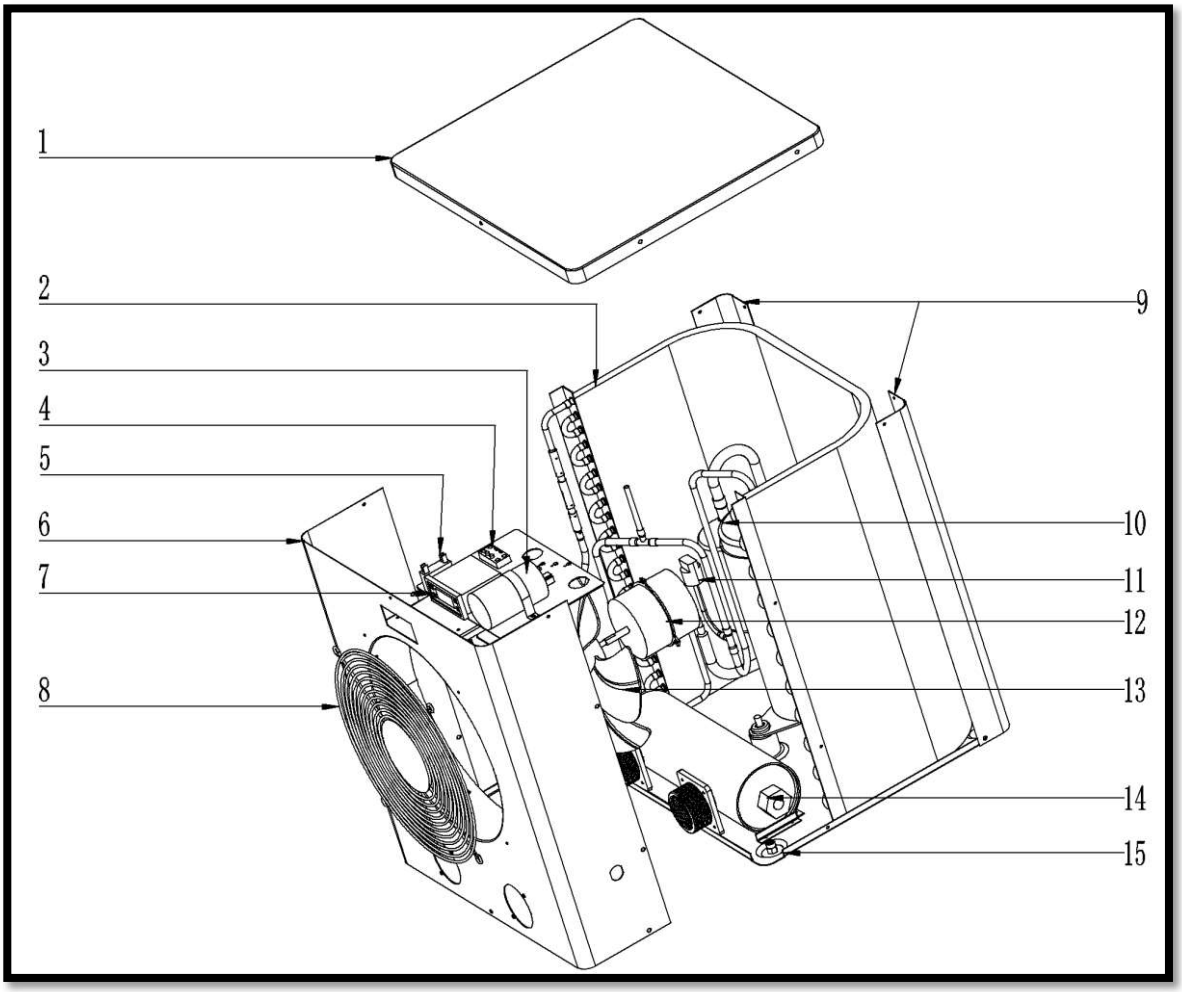

Nein.	Name	Menge	Nein.	Name	Menge
1	Obere Abdeckung	1	9	Hecksäule	1
2	Kondensator	1	10	Kompressor	1
3	Verdichterkondensator	1	11	Hochdruckschalter	1
4	Terminal	1	12	Fan	1

5	Lüfterkondensator	1
6	Frontblende	1
7	Drahtsteuerung	1
8	Grill	1

13	Ventilatorflügel	1
14	Titan-Wärmetauscher-	1
fünfzehn	Chassis	1

INSTALLATION

Installationsinformationen

Die folgenden Informationen sind keine Anleitung, sondern sollen dem Benutzer lediglich ein besseres Verständnis der Installation vermitteln.

Installationsort

Installieren Sie die Schwimmbad-Wärmepumpe auf einer ebenen, waagerechten und stabilen Oberfläche. Halten Sie 1 m Freiraum vor dem Gitter und 3 m an der Austrittsseite des Ventilators ein. Und reservieren Sie genügend Speicherplatz, um den Zugriff auf den Controller zu ermöglichen.
Achten Sie darauf, dass die Abluft nicht eingeatmet wird.

Um Ihre Installation zu perfektionieren

- - Vermeiden Sie es, den belüfteten Luftstrom auf eine empfindliche Lärmzone, wie zB ein Zimmerfenster, zu richten.
- - Vermeiden Sie die Aufstellung der Poolwärmepumpe auf einer Oberfläche, die Vibrationen auf die Wohnung übertragen kann.
- - Vermeiden Sie es, das Gerät unter einen Baum zu stellen oder Wasser oder Schlamm auszusetzen, da dies die Wartung erschweren könnte.

Wasserverbindung

- Die Wärmepumpe ist mit einem Bypass an einen Filterkreislauf angeschlossen.
- Der Bypass muss unbedingt nach der Pumpe und dem Filter platziert werden. Der
- Bypass besteht im Allgemeinen aus 3 Ventilen.
- Dadurch ist es möglich, den Wasserdurchfluss durch die Wärmepumpe zu regulieren und die Wärmepumpe für eventuelle Wartungsarbeiten vollständig zu isolieren, ohne den Durchfluss des gefilterten Wassers zu unterbrechen.

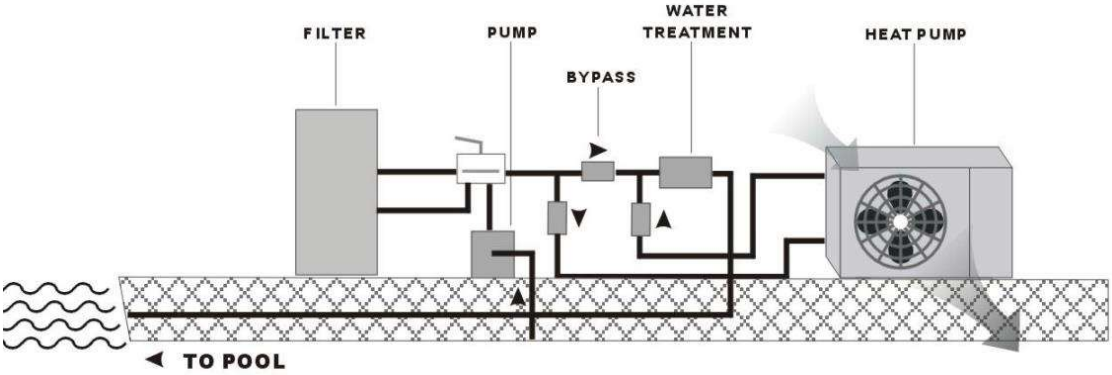

Wenn Ihre Anlage über die Wasseraufbereitung mit Produktzusätzen (zB Chlor, Brom, Salz...) ausgestattet ist, muss der Bypass vor der Wasseraufbereitung installiert werden, mit einem Rückschlagventil zwischen Bypass und Wasseraufbereitung.

REGLER

Anzeige- und Bedienoberfläche

Definitionen

Nein.	Symbol	Funktion	Beschreibung
1	⏻	Geräteleistung an aus	Halten Sie diese Taste im normalen Arbeitsstatus 5 Sekunden lang gedrückt, um das Gerät auszuschalten. Halten Sie diese Taste im ausgeschalteten Zustand 5 Sekunden lang gedrückt, um in den normalen Betriebsstatus des Geräts zu gelangen. Drücken Sie in der Einstellungs- oder Abfrageschnittstelle diese Taste, um die Schnittstelle zu verlassen und die entsprechenden Parameter zu speichern.
2	EINSTELLEN	Bestätigung Abfrage aufzeichnen	1. Drücken Sie auf dem Startbildschirm diese Taste, um die Schnittstelle zur Abfrage der Statusparameter aufzurufen. Halten Sie diese Taste länger als 5 Sekunden gedrückt, um die Parametereinstellungsoberfläche aufzurufen. 2. Drücken Sie in der Parameterabfrageschnittstelle diese Taste, um Parameter einzustellen. 3. Drücken Sie in der Parametereinstellungsoberfläche diese Taste, um die Einstellung zu bestätigen und zum übergeordneten Menü zurückzukehren.
3	HOCH	Parameter Wert	1. Drücken Sie auf dem Startbildschirm diese Taste, um die SPT zu erhöhen. 2. Drücken Sie in der Parameterabfrageoberfläche diese Taste, um

		Zunahme; Menüpunkt Schalter	zum vorherigen Parameter wechseln. 3. Drücken Sie in der Parametereinstellungsoberfläche diese Taste, um den Parameterwert zu erhöhen.
4	NIEDER	Parameter Wert verringern; Menüpunkt Schalter	1. Drücken Sie auf dem Startbildschirm diese Taste, um die SPT zu verringern. 2. Drücken Sie in der Parameterabfrageoberfläche diese Taste, um zum nächsten Parameter zu wechseln. 3. Drücken Sie in der Parametereinstellungsoberfläche diese Taste, um den Parameterwert zu verringern.

Hinweis: Das System kehrt zum Startbildschirm zurück, wenn im Parameter keine Taste innerhalb von 10s gedrückt wird

Abfrage- oder Einstellungsschnittstelle. Jede Parameteränderung wird automatisch gespeichert.

SPT-Einstellung

Drücken Sie auf dem Startbildschirm (Ein-/Aus-Status) auf "UP" und "DOWN", um die Solltemperatur SPT einzustellen.

Drücken Sie " ", um die SPT-Einstellung mit der gespeicherten Konfiguration zu verlassen.

Der einstellbare Bereich von SPT wird durch die untere Temperaturgrenze (SPTL) und die obere Temperamentaturgrenze (SPTH).

Nein.	Parameter	Funktion	Wertebereich	Standardwert
1	SPT	Zieltemperaturregelung	{SPTL,SPTH}	25

Parameterabfrage

Drücken Sie "SET", um die Parameterabfrageschnittstelle aufzurufen, und drücken Sie "UP" und "DOWN", um zu überprüfen Parametereter.

Nein.	Parameter	Beschreibung
1	Rücklaufwassertemperatur	Außenumgebungstemperatur; –30°C bis +70°C
2	Umgebungstemperatur	Verflüssigerrohrtemperatur; –30°C bis +70°C
3	Startsignal laden	Der Wert "0" zeigt an, dass die Last deaktiviert ist, während der Wert "1" anzeigt, dass die Last aktiviert ist.

PRÜFUNG UND EINSTELLUNG DER PARAMETER

Parametereinstellung

Halten Sie "SET" gedrückt, um die Parametereinstellungsschnittstelle aufzurufen. Das erste „x“ beginnt zu blinken. Sie können "UP" und "DOWN" drücken, um diesen Parameter einzustellen und dann "SET" drücken, um zu bestätigen und zur Parameterabfrageschnittstelle zurückzukehren. Das erste „x“ hört auf zu blinken. Unten ist die Parameterliste.

Nein.	Parameter	Beschreibung	Wertebereich	Standard Wert
1	Betriebsart	Einstellung des Gerätebetriebsmodus	C: Kühlung H: Heizung	h
2	Hysterese	Hysterese-Temperatureinstellung	1°C bis 15°C	3°C

	Temperatur (De)			
3	SPTL	Einstellung der unteren Temperaturgrenze	- 30°C bis SPTH	10°C
4	SPTH	Einstellung der oberen Temperaturgrenze	SPTL bis 70°C	40°C
5	Lastminimum Ausfallzeit (DT)	Einstellung der minimalen Abschaltverzögerung, bevor die Last	1min bis 15min	3 Minuten
6	T2 aktivieren	aktiviert wird Aktivierung des T2-Sensors	0: Deaktivieren; 1: Aktivieren	0
7	T1C	T1-Sensorkalibrierung	– 9°C bis +9°C	0°C
8	T2C	T2-Sensorkalibrierung	– 9°C bis +9°C	0°C
9	T2LS	T2 Untertemperaturwert	3°C bis 20°C	7°C
EIN	Stromausfall Erinnerung	Gültigkeit des Stromausfallspeichers	0: Ungültig; 1: Gültig	1

Schutzfunktionen

T2 Untertemperaturschutz

Im Heizmodus, wenn T2 für aufeinanderfolgende 5 Sekunden gleich oder niedriger als T2LS (7 °C) erkannt wird, T2 Untertemperaturschutz wird gemeldet. Das Gerät startet nicht, wenn keine Last vorhanden ist, und stoppt die Lastausgabe, wenn es bereits gestartet ist.

Wenn T2 höher als T2LS plus 2 Grad ist, wird der Schutz automatisch entfernt. Schließung Herunterfahren oder Umschalten des Modus auf Kühlen hebt diesen Schutz auf.**T1-Sensorfehler**

Wenn der Thermostat erkennt, dass T1 5 Sekunden lang über 99 °C liegt, wird der Fehler des T1-Sensors Kurzschluss wird gemeldet. Wenn T1 für aufeinanderfolgende 5 Sekunden unter –40°C erkannt wird, wird der Fehler des T1-Sensorbruchs gemeldet. In beiden Fällen stoppt die Last automatisch.

Der Fehler wird automatisch behoben. Das Herunterfahren oder die Modusumschaltung kann den Fehler nicht löschen.**T2-Sensorfehler**

Wenn der T2-Sensor deaktiviert ist, sind die entsprechende Steuerlogik und Fehlersuche ungültig. Wenn der Thermostat erkennt, dass T2 für aufeinanderfolgende 5 Sekunden höher als 99 °C ist, wird der Fehler des Kurzschlusses des Fühlers T2 gemeldet. Wenn T2 für aufeinanderfolgende 5 Sekunden unter –40°C erkannt wird, wird der Fehler des T2-Sensorbruchs gemeldet. Im Kühlbetrieb wird der Alarm generiert, der Fehler jedoch nicht behoben. Im Heizbetrieb wird das Gerät zur Fehlersuche gestoppt.

Der Fehler wird automatisch behoben. Außer durch Deaktivieren des T2-Sensors kann das Herunterfahren oder die Modusumschaltung den Fehler nicht löschen.

Fehlercodes

Nein.	Falscher Code	Falsche Beschreibung
1	E0	T2 Untertemperaturschutz T1
2	E1	Fühlerkurzschlussfehler

3	E2	T1-Sensor-Unterbrechungsfehler
4	E3	T2-Sensor-Kurzschlussfehler T2-
5	E4	Sensor-Unterbrechungsfehler
6	E5	Thermostat-Hardwarefehler

Beachtung: Die obigen Codes können auch zur Darstellung von Niederspannungsfehlern verwendet werden, da niedrige Spannungsschalter und Temperatursensoren in Reihe geschaltet sind, kann diese Situation durch Kältemittellecks verursacht werden. Es ist notwendig, professionelles Wartungspersonal zu finden.

SCHALTPLAN

Bitte beachten Sie den Schaltplan auf dem Elektrokasten.

A3/32

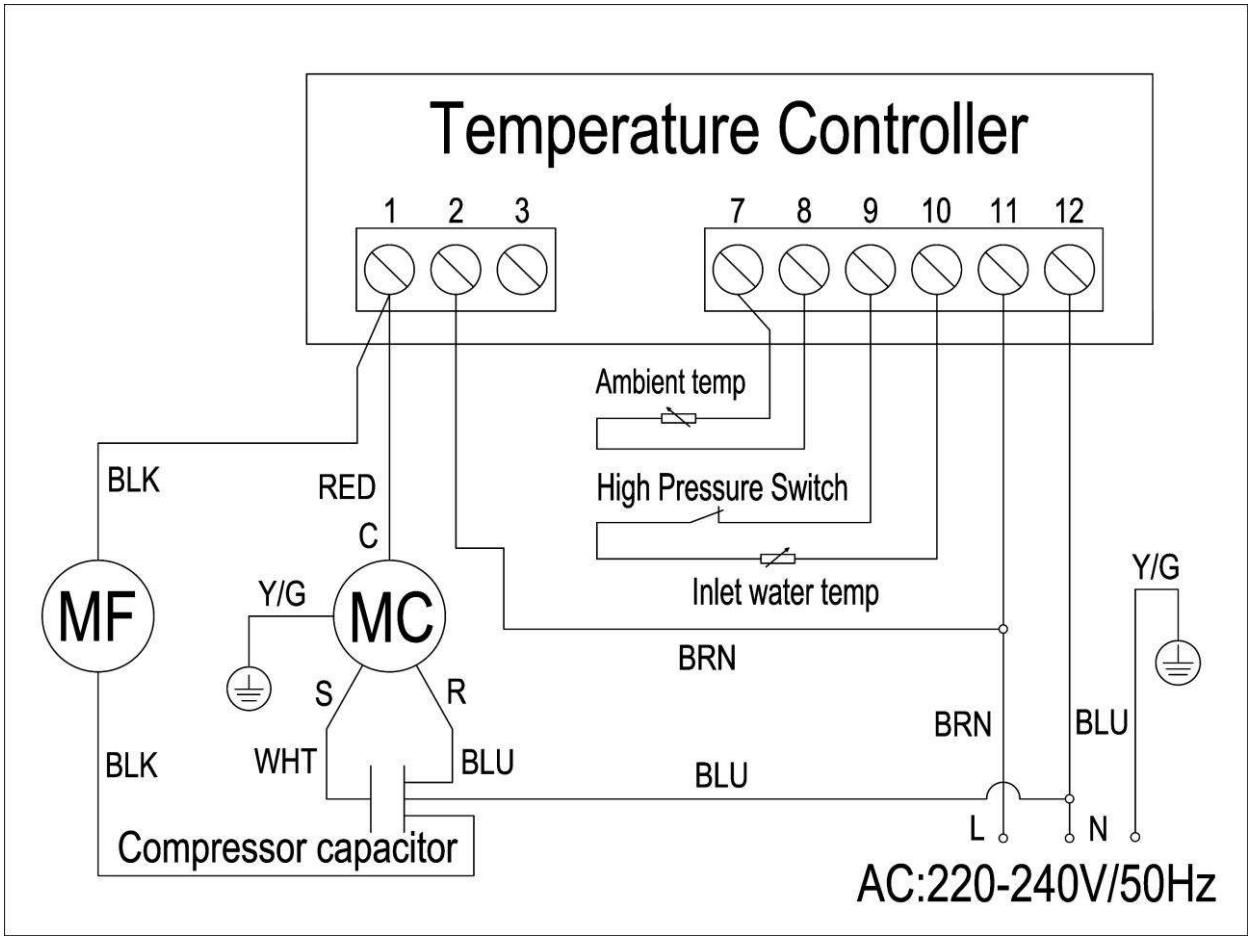

A5/32

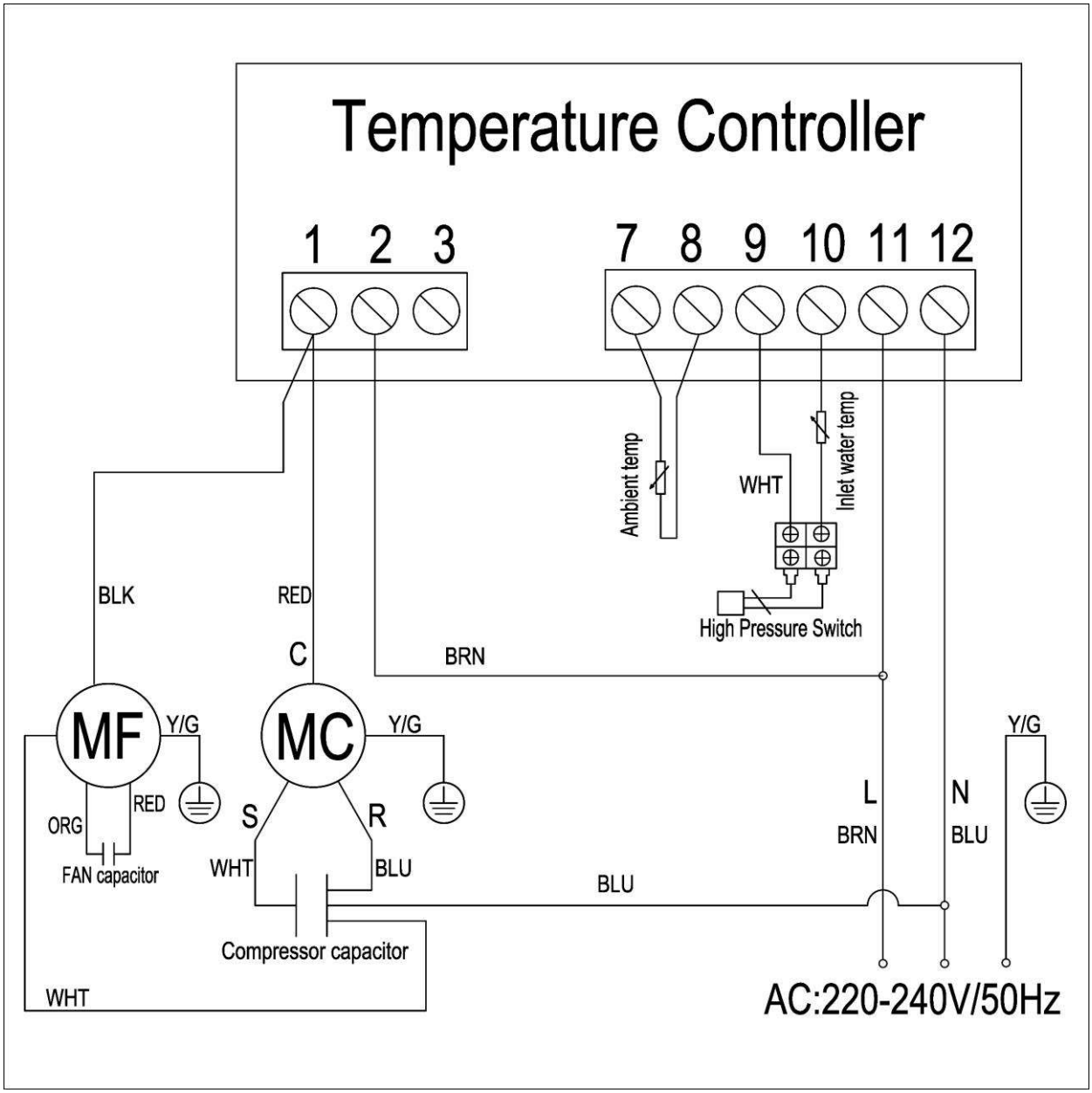
Temperature Controller
1 2 3
7 8 9 10 11 12
Ambient temp
WHT
Inlet water temp
High Pressure Switch
BLK
RED
C
BRN
MF
Y/G
MC
Y/G
Y/G
RED
ORG
FAN capacitor
S
R
WHT
BLU
BLU
L
N
BRN
BLU
Compressor capacitor
WHT
AC:220-240V/50Hz

SPEZIFIKATIONEN

Modell			A3/32	A5/32
Lufttemperatur: 15 °C DB/12 °C WB, Wassereintritts-/Austrittstemperatur: 26 °C/28 °C				
Heizleistung		kW	2.20	3.40
Leistungsaufnahme		kW	0,61	0,95
POLIZIST			3.61	3.58
Lufttemperatur: 26°C DB/23,5°C WB, Wassereintritts-/-austrittstemperatur: 26°C/28°C				
Heizleistung		kW	3.10	4.50
Leistungsaufnahme		kW	0,68	1,12
POLIZIST			4041	4.41
Energieversorgung			220 - 240V~, 1Ph, 50Hz	
Max. Leistungsaufnahme		kW	0,95	1.3
maximale Spannung		EIN	4.7	5.9
Einstelltemperaturbereich			15°C - 40°C	
Betriebstemperaturbereich			5°C - 43°C	
Kältemitteltyp/gefüllt			R32/0,3kg	R32/0,4kg
Kompressor	Marke		GMCC	
	Eingang	kW	0,790	0,975
Luftseitiger Wärmetauscher			Hydrophiles Aluminium & Kupferrohr mit innerer Nut	
Lüftermotor	Lüftertyp		Axial	
	Lüftergröße	mm	Φ200×200×60	263×73
	Motorleistung	W	60	13
Wasserseitiger Wärmetauscher			Titan-Wärmetauscher mit PVC-Gehäuse	
Empfohlener Wasserdurchfluss		m^3/h	2.0	2.0
Nettomaß (L×T×H)		mm	310×300×358	439×397,5×480
Verpackungsmaß (L×T×H)		mm	371×350×386	539×442×534
Nettogewicht		kg	20	28
Bruttogewicht		kg	22	31

Geräuschpegel (@10m)	dB(A)	<23	<33
Wasserdichtigkeitsstufe		IPX4	

Anmerkungen:

Die Spezifikation kann zur Produktverbesserung geändert werden, siehe Typenschild des Produkts.

WARTUNG

Vermeiden Sie zum Schutz des Lacks das Anlehnen oder Abstellen von Gegenständen auf dem Gerät. Äußere Teile der Wärmepumpe können mit einem feuchten Tuch und Haushaltsreiniger abgewischt werden. (Achtung: Verwenden Sie niemals sand-, natron-, säure- oder chloridhaltige Reinigungsmittel, da diese die Oberflächen angreifen können.)

Um Störungen durch Ablagerungen im Titan-Wärmetauscher der Wärmepumpe zu vermeiden, sicherstellen, dass der Wärmetauscher nicht verunreinigt werden kann (Wasseraufbereitung und Filteranlage erforderlich). Sollten dennoch Betriebsstörungen durch Verschmutzung auftreten, sollte das System wie nachfolgend beschrieben gereinigt werden.

(Achtung: Rippen am Rippenrohrwärmetauscher sind scharfkantig --- Schnittgefahr!)

Reinigung des Rohrsystems im Wärmetauscher

Verunreinigungen in den Rohren und im Wärmetauscher können die Leistung der Wärme reduzieren Titan-Wärmetauscher der Pumpe. In diesem Fall müssen das Rohrsystem und der Wärmetauscher von einem Techniker gereinigt werden.

Verwenden Sie zur Reinigung nur unter Druck stehendes Trinkwasser.

Reinigung des Luftsystems

Rippenwärmetauscher, Ventilator und Kondensatablauf sind zu reinigen

Verschmutzungen (Blätter, Zweige usw.) vor jeder neuen Heizperiode. Diese Arten von Verunreinigungen können manuell mit Druckluft oder durch Spülen mit sauberem Wasser entfernt werden. Eventuell müssen zuerst die Geräteabdeckung und das Lufteinlassgitter entfernt werden.

Beachtung: Stellen Sie vor dem Öffnen des Gerätes sicher, dass alle Stromkreise von der Stromversorgung getrennt sind.

Um Beschädigungen des Verdampfers und der Kondensatwanne zu vermeiden, verwenden Sie keine harten oder scharfe Gegenstände zum Reinigen.

Bei extremen Witterungsbedingungen (zB Schneeverwehungen) kann sich Eis an den Lufteinlass- und Abluftauslassgittern bilden. In diesem Fall muss das Eis im Bereich der Zu- und Abluftgitter entfernt werden, damit der Mindestluftdurchsatz eingehalten wird.

Winterabschaltung/Lay-up

Bei Frostgefahr nach Ende der Badesaison, wenn das Schwimmbad

Heizung abgeschaltet wird und die Außentemperatur voraussichtlich unter die Betriebsgrenze sinkt, sollte der Wasserkreislauf der Wärmepumpe vollständig entleert werden. Andernfalls sind bauseits geeignete bauseitige Maßnahmen zum Schutz der Wärmepumpe gegen

Schäden durch Frost.

Beachtung: Die Gewährleistung erstreckt sich nicht auf Schäden, die durch unzureichende Verlegemaßnahmen im Winter entstanden sind.

FEHLERBEHEBUNG

Dieser Abschnitt enthält nützliche Informationen zur Diagnose und Behebung bestimmter Probleme, die auftreten können. Bevor Sie mit der Fehlersuche beginnen, führen Sie eine gründliche Sichtprüfung des Geräts durch und suchen Sie nach offensichtlichen Mängeln wie lockeren Anschlüssen oder defekten Kabeln.

Bevor Sie sich an Ihren Händler vor Ort wenden, lesen Sie dieses Kapitel sorgfältig durch, um Zeit und Geld zu sparen.

⚠ BEI EINER PRÜFUNG DES SCHALTERKASTEN DES GERÄTS IMMER SICHERSTELLEN, DASS DER HAUPTSCHALTER DES GERÄTS AUSGESCHALTET IST.

Die folgenden Richtlinien können Ihnen helfen, Ihr Problem zu lösen. Wenn Sie das Problem nicht lösen können, wenden Sie sich an Ihren Installateur/Händler vor Ort.

Die Wärmepumpe läuft nicht. Bitte prüfen Sie, ob:

- Versorgungsspannung liegt an (Sicherung ausgelöst, Stromausfall).
- Der Betriebsschalter am kabelgebundenen Regler ist eingeschaltet und ob die richtige Solltemperatur eingestellt ist.

Das eingestellte Temperaturniveau kann nicht erreicht werden. Bitte prüfen Sie, ob:

- Die zulässigen Betriebsbedingungen der Wärmepumpe wurden eingehalten (Lufttemperaturen zu hoch oder zu niedrig).
- Der Lufteinlass- oder -auslassbereich ist verstopft, eingeschränkt oder stark verschmutzt.
- In den Wasserleitungen befinden sich geschlossene Ventile oder Absperrhähne.

Können Sie den Fehler nicht selbst beheben, wenden Sie sich bitte an Ihren Kundendiensttechniker. Arbeiten an der Wärmepumpe dürfen nur von autorisierten und qualifizierten Kundendiensttechnikern durchgeführt werden.

Recycling

UMWELTINFORMATIONEN

Dieses Gerät enthält fluorierte Treibhausgase, die unter das Kyoto-Protokoll fallen. Es sollte nur von professionell geschultem Personal gewartet oder demontiert werden.

Dieses Gerät enthält R32-Kältemittel in der in der Spezifikation angegebenen Menge. R32 nicht in die Atmosphäre ablassen: R32 ist ein fluoriertes Treibhausgas mit einem Treibhauspotenzial (GWP) = 675.

ENTSORGUNGSANFORDERUNGEN

Die Demontage des Geräts, die Behandlung des Kältemittels, des Öls und anderer Teile muss in Übereinstimmung mit den einschlägigen lokalen und nationalen Gesetzen erfolgen.

Ihr Produkt ist mit diesem Symbol gekennzeichnet. Das bedeutet, dass elektrische und elektronische Produkte nicht mit dem unsortierten Hausmüll vermischt werden dürfen.

Versuchen Sie nicht, das System selbst zu demontieren: Die Demontage des Systems, die Behandlung des Kältemittels, des Öls und anderer Teile muss von einem qualifizierten Installateur in Übereinstimmung mit den einschlägigen lokalen und nationalen Gesetzen durchgeführt werden.

SIE HABEN DREI LÖSUNGEN:

1. Entsorgen Sie es bei Ihrem örtlichen Recyclingzentrum
2. Übergabe an einen sozialen Dienst zur Reparatur und Wiederinbetriebnahme.
3. Gegen einen Neukauf an den Wärmepumpenverteiler zurücksenden.